STACJA TYPU MRw-b(pp) 20/630(1000)-4



1	Ściany, grubość 120 mm **- standard**, 90 mm **- opcja** Ściany bez otworów - klasa odporności ogniowej REI 120
2	Żaluzje wentylacyjne IP 23D **- standard**, IP 43 **- opcja** W żaluzjach wentylacyjnych montowanych w ścianach z odpornością ogniową instalowane są klapy p.poż. w klasie EI 120 **- opcja**
3	Drzwi pełne lub z żaluzjami wentylacyjnymi bez odporności p.poż. IP 23D **- standard**, IP 43 **- opcja** Drzwi z odpornością ogniową np. EI 60 lub EI 120 **- opcja**
4	Transformator
5	Rozdzielnica nN
5a	Szafa AMI / Smart Grid / Telemechanika / potrzeby własne
5b	Bateria kondesatorów
6	Rozdzielnica SN
7	Pokrywa włazu kanału kablowego

Wysokość bryły głównej stacji zewnętrzna / wewnętrzna:	
Standard	2250 mm / 2150 mm
Opcja	2650 mm / 2450 mm lub 3000 mm / 2800 mm

Rozmieszczenie urządzeń

MRw-b(pp) 20/630-4"a"

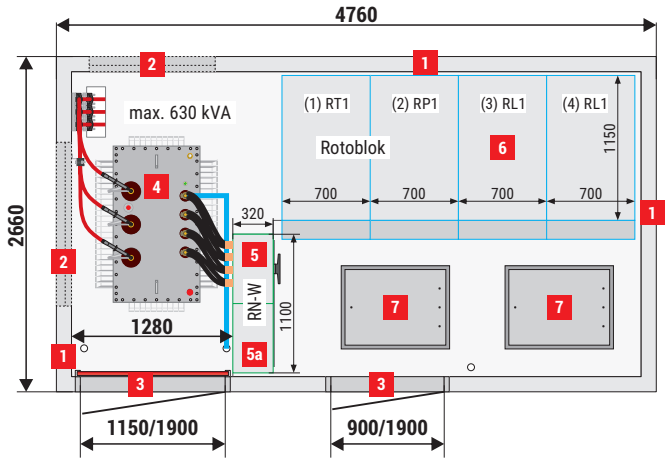

MRw-b(pp) 20/630-4"b"/7

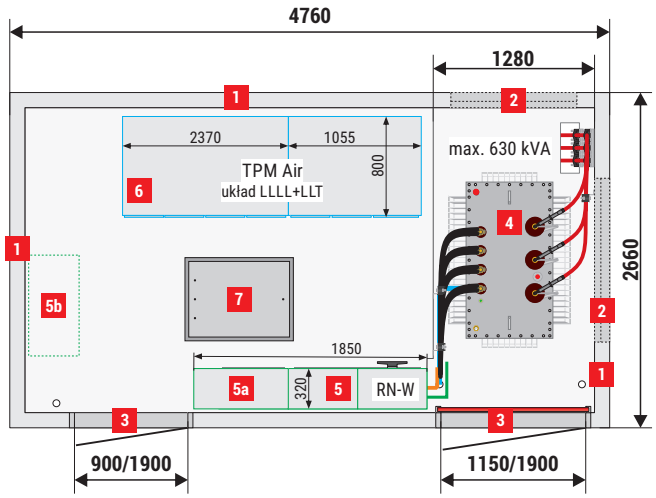

MRw-b(pp) 20/1000-4"a"/5

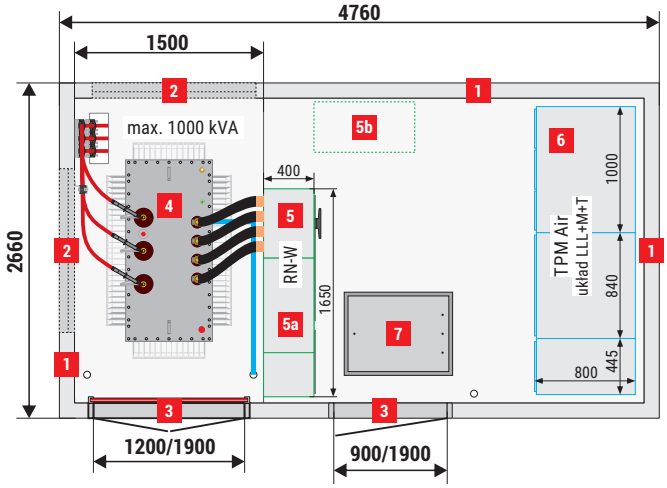

MRw-b(pp) 20/1000-4"b"/5

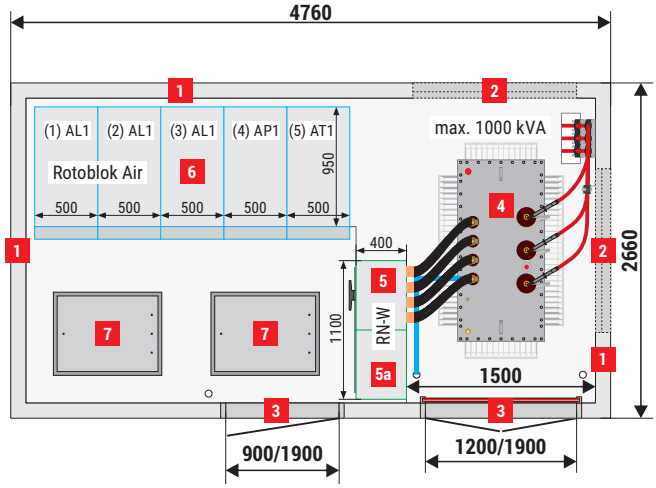

UWAGA!

W katalogu prezentowane są przykładowe konfiguracje stacji.

Schemat elektryczny

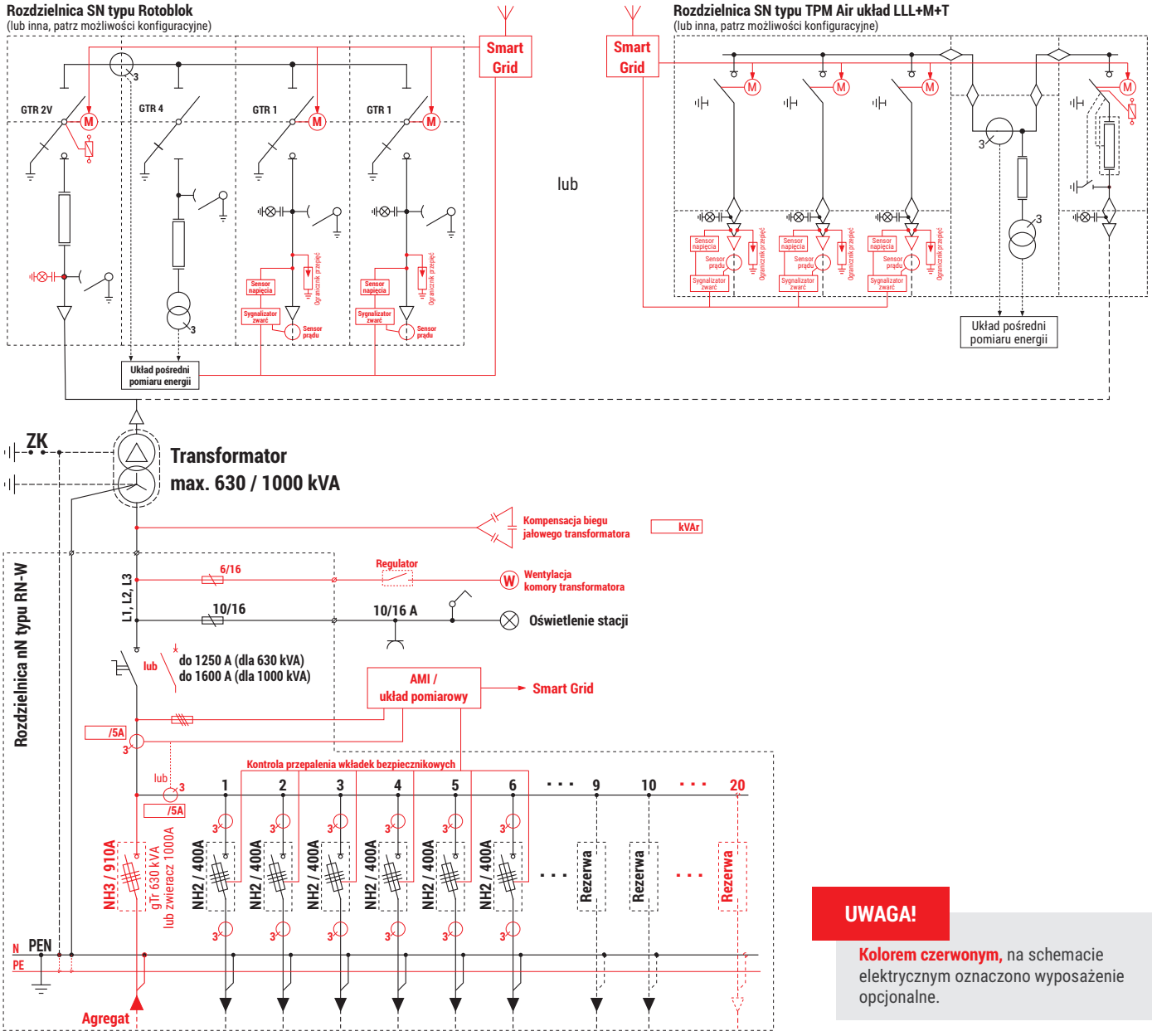

UWAGA!

Kolorem czerwonym, na schemacie elektrycznym oznaczono wyposażenie opcjonalne.

Parametry techniczne / Możliwości konfiguracyjne		
Transformator (4) Maksymalna moc / wymiar	630 kVA / 1050 x 2000 x 1850* [mm] 1000 kVA / 1150 x 2000 x 1850* [mm]	
Klasyfikacja odporności na łuk wwnętrzny	IAC-AB-20 kA-1s	
Klasa obudowy	do 10 (w zależności od wykonania stacji)	
Parametry elektryczne rozdzielnic	**SN**	**nN**
Napięcie znamionowe	do 25 kV	do 0,8 kV
Prąd znamionowy	630 A	do 1600 A
Prąd znamionowy krótkotrwały wytrzymywany	do 20 kA (1s)	do 35 kA (1s)
Prąd znamionowy szczytowy wytrzymywany	do 50 kA	do 77 kA

Rozdzielnica**	Typ	Maksymalna ilość pól
nN (5)	RN-W	20 (10 - standard)
SN (6)	Rotoblok / Rotoblok 17,5 kV (700 mm)	4 (630 kVA) / 3 (1000 kVA)
	Rotoblok Air (500 mm)	5/4 (zależnie od układu stacji)
	TPM Air	7/5 (zależnie od układu stacji)

Masa; Powierzchnia	
Fundament	6,5 t
Bryła główna	14 t
Dach betonowy	4,5 t
Dach metalowy	0,6-0,8 t
Powierzchnia użytkowa	10,93 m^2

* Maksymalna wysokość transformatora zależna od wysokości bryły głównej stacji. W standardzie przyjęte zostały transformatory olejowe, montaż transformatorów suchych - po uzgodnieniu z producentem stacji.

** Szczegółowy dobór oraz wyposażenie rozdzielnic znajduje się w rozdziałach katalogu poświęconych poszczególnym urządzeniom. W nawiasie podano maksymalne, przykładowe układy rozdzielnic oraz odpowiadające im konfiguracje stacji.